70 ÖKOALPIN
KÜCHENHERD

PERTINGER

Gerätemaße (B x T x H): 700 x 600 x 850-910 mm
Nennwärmeleistung: 7 kW
Wirkungsgrad: 80,7%
Kaminanschluss-System patentgeschützt
Mit Backrohr links oder rechts verfügbar

Optional

TREND
Edelstahl

DEKOR
ST37

PANORAMA
Sand F7

Ein Unternehmen aus
SÜDTIROL

70 ÖKOALPIN

KÜCHENHERD - BACKROHR RECHTS

PERTINGER

Technische Merkmale (Werte können sich aufgrund unterschiedlicher Brennstoff-Eigenschaften ändern)	
Brennstoff	**Holz**
Energieeffizienzklasse	**A+**
Nennwärmeleistung	**7 kW**
Wirkungsgrad	**80,7 %**
η_s Raumheizungs-Jahresnutzungsgrad	**71,7 %**
Durchmesser Kaminanschluss	**Ø 120 mm**
Mindest Kaminzug	**12 Pa / 0,12 mbar**
Abgastemperatur	**244 °C**
Abgasmassenstrom	**10,2 g/s**
CO bei 13%O_2	**0,11 %**
Gewicht	**195 kg**
Kaminanschlussmöglichkeiten	**5**
Prüf.-Nr.	**CPD-11-024**
VKF AEAI – Nr.	**16685**
Lichte Heiztür Version Dekor/Trend (B x H)	**165 x 165 mm**
Lichte Heiztür Version Panorama (BxH)	**165 x 180 mm**
Feuerraum (B x T x H)	**170 x 400 x 260 mm**
Holzschublade (B x T x H)	**420 x 420 x 290 mm**
Backrohr (B x T x H)	**260 x 420 x 265 mm**
Herdplatte (B x T)	**600 x 500 mm**
Durchmesser Anschluss für externe Verbrennungsluft	**Ø 80 mm**
CO bei 13% O_2 (Kohlenmonoxid) / NOx (Stickoxid)	**1359,0 mg/Nm³ / 61,0 mg/MJ**
Staub / OGC (Organische Verbindungen)	**17,9 mg/Nm³ / 30,0 mg/MJ**

AT und DE: Für Mehrfachbelegung zugelassen

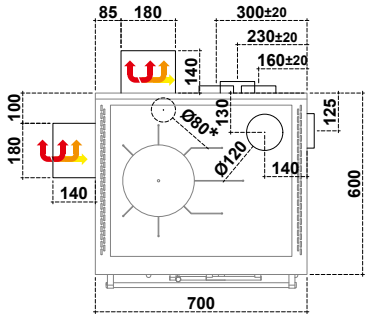

Für das Modell mit Backrohrbeleuchtung (optional), entweder direkt hinter der Holzlade auf einer maximalen Höhe vom Boden von 320 mm, oder auf einer maximalen Entfernung von 500 mm vom Herd eine Schuko-Steckdose vorsehen

* Anschluss für externe Verbrennungsluft

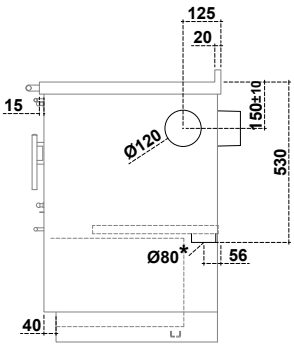

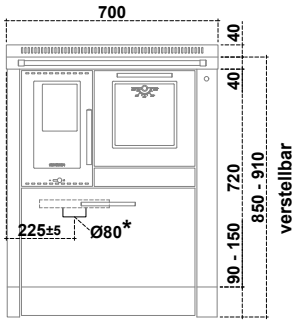

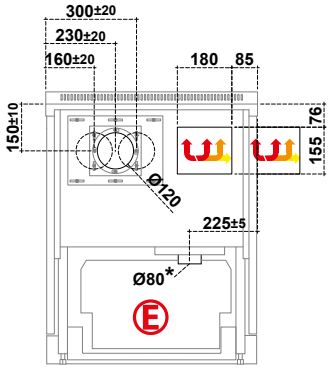

WICHTIG :
Sicherheitsabstände zu brennbaren Materialien

Rück- und Seitenwand wo sich der Kaminanschluss befindet * 40mm Isoliermaterial mit einer Wärmeleitfähigkeit von 0,1 W/mK bei 200°C	**P= 0 + 40* mm** **Absprache mit Kaminkehrer**
Seitlich oberhalb der Herdplatte	**L= 400 mm**
Seitlich unterhalb der Herdplatte	**L= 3 mm**
Oberhalb der Herdplatte	**Min. 750 mm**
Frontal ab Mitte Heiztür	**R= 250 mm**
Bodenplatte	**Maße lt. Ländervorgaben**

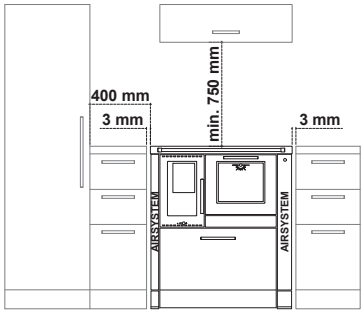

70 ÖKOALPIN

KÜCHENHERD - BACKROHR LINKS

PERTINGER

Technische Merkmale (Werte können sich aufgrund unterschiedlicher Brennstoff-Eigenschaften ändern)	
Brennstoff	**Holz**
Energieeffizienzklasse	**A+**
Nennwärmeleistung	**7 kW**
Wirkungsgrad	**80,7 %**
η_s Raumheizungs-Jahresnutzungsgrad	**71,7 %**
Durchmesser Kaminanschluss	**Ø 120 mm**
Mindest Kaminzug	**12 Pa / 0,12 mbar**
Abgastemperatur	**244 °C**
Abgasmassenstrom	**10,2 g/s**
CO bei 13%O_2	**0,11 %**
Gewicht	**195 kg**
Kaminanschlussmöglichkeiten	**5**
Prüf.-Nr.	**CPD-11-024**
VKF AEAI – Nr.	**16685**
Lichte Heiztür Version Dekor/Trend (B x H)	**165 x 165 mm**
Lichte Heiztür Version Panorama (BxH)	**165 x 180 mm**
Feuerraum (B x T x H)	**170 x 400 x 260 mm**
Holzschublade (B x T x H)	**420 x 420 x 290 mm**
Backrohr (B x T x H)	**260 x 420 x 265 mm**
Herdplatte (B x T)	**600 x 500 mm**
Durchmesser Anschluss für externe Verbrennungsluft	**Ø 80 mm**
CO bei 13% O_2 (Kohlenmonoxid) / NOx (Stickoxid)	**1359,0 mg/Nm³ / 61,0 mg/MJ**
Staub / OGC (Organische Verbindungen)	**17,9 mg/Nm³ / 30,0 mg/MJ**

AT und DE: Für Mehrfachbelegung zugelassen

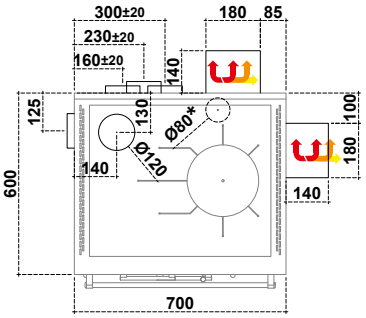

Für das Modell mit Backrohrbeleuchtung (optional), entweder direkt hinter der Holzlade auf einer maximalen Höhe vom Boden von 320 mm, oder auf einer maximalen Entfernung von 500 mm vom Herd eine Schuko-Steckdose vorsehen

* Anschluss für externe Verbrennungsluft

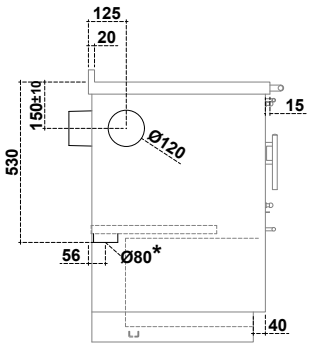

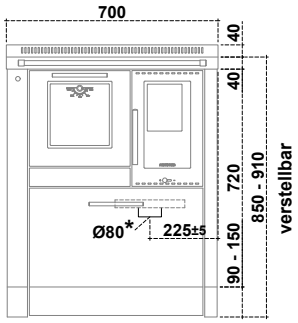

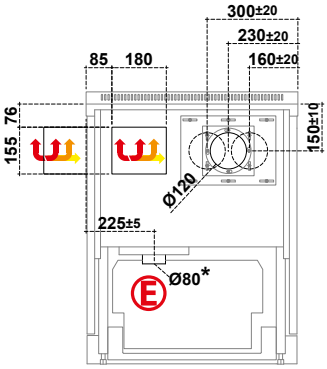
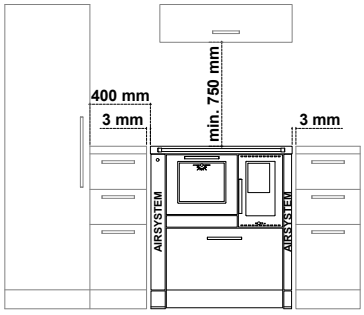
WICHTIG : **Sicherheitsabstände zu brennbaren Materialien**	
Rück- und Seitenwand wo sich der Kaminanschluss befindet * 40mm Isoliermaterial mit einer Wärmeleitfähigkeit von 0,1 W/mK bei 200°C	**P= 0 + 40* mm** **Absprache mit Kaminkehrer**
Seitlich oberhalb der Herdplatte	**L= 400 mm**
Seitlich unterhalb der Herdplatte	**L= 3 mm**
Oberhalb der Herdplatte	**Min. 750 mm**
Frontal ab Mitte Heiztür	**R= 250 mm**
Bodenplatte	**Maße lt. Ländervorgaben**